油圧トルクレンチ　ヘキサゴンリンク　TXUシリーズ

THE POWER INSIDE

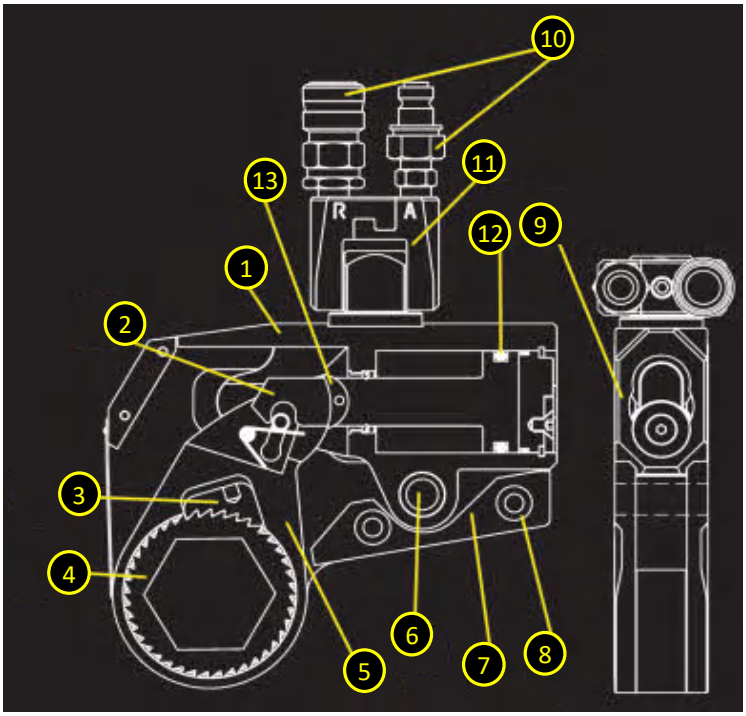

1 特許取得-ピーナツ形シリンダー。
2 噛み合いロッド。
3 無ロック駆動爪。
4 複数歯ラチェット。
5 一枚仕上げ駆動プレート。
6 連結リンクピン。
7 本体反力受パッド。
8 調整ピン。
9 フラット設計。
10 クイックカプラー。
11 180°x 360° 回転ユニスイ-ベル。
12 専用ピストンシール。
13 ピストン摩耗防止スライダー。

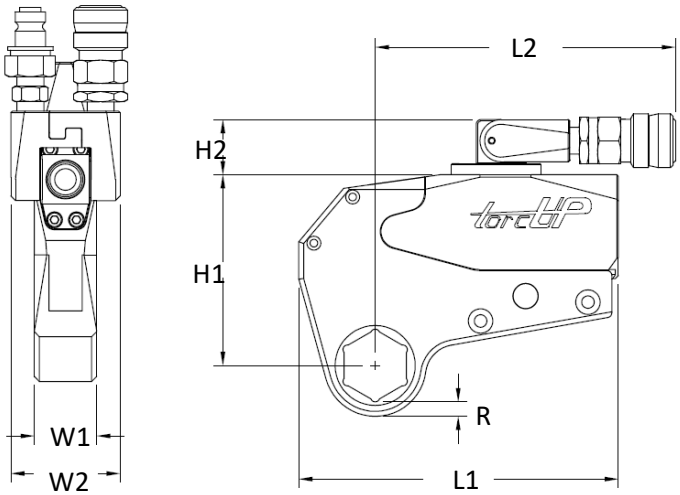

POWER ENGINEERED

モデルNo.	TXU-2	TXU-4	TXU-8	TXU-16	TXU-32
最小トルク (Nm)	260	535	1125	2115	4043
最大トルク (Nm)	2614	5355	11699	22503	58958
シリンダー重量 (kg)	1.8	3.1	5.7	7.3	12.3
リンク重量 (kg)	1.0-1.5	2.4-3.4	5.5-6.5	9.5-13.0	13.0-17.9
L1 (mm)	163.8	199.9	258.6	328.4	401.3
L2 (mm)	152.4	167.1	186.4	208.2	236.5
W1 (mm)	31.8	41.4	52.1	63.5	82.3
W2 (mm)	55.6	57.4	57.4	57.4	57.4
R (mm)	9.6-15.0	10.5-18.7	14.2-21.0	17.1-25.9	23.6
H1 (mm)	86.3	125.2	157.0	192.5	241.3
H2 (mm)	28.2	33.0	33.0	33.0	33.0

油圧トルクレンチ　ヘキサゴンリンク　TXUシリーズ

ヘキサゴンリンク

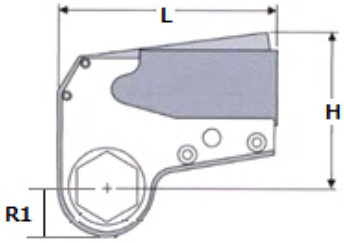

標準仕様　：　TXUシリーズ　ヘキサゴンリンク

仕　様　書

	TXU-2-AF	AF27	AF30	AF32	AF36	AF41	AF46	AF50	AF55	AF60
TXU-2	ボルトサイズ	M18	M20	M22	M24	M27	M30	M33	M36	M39
	重量　kg	1.3	1.35	1.4	1.45	1.5	1.55	1.6	1.65	1.7
	R1　mm	26	28	28	31	33	36	39	42	45
	H　mm	109	109	109	109	109	109	109	120	120
	L　mm	163	163	163	163	163	163	163	166	169

	TXU-4-AF	AF36	AF41	AF46	AF50	AF55	AF60	AF65	AF70	AF75	AF80
TXU-4	ボルトサイズ	M24	M27	M30	M33	M36	M39	M42	M45	M48	M52
	重量　kg	2.8	2.9	3	3.1	3.2	3.3	3.4	3.5	3.6	3.7
	R1　mm	34	34	37	41	44	46	49	52	55	58
	H　mm	141	141	141	141	141	141	141	151	153	153
	L　mm	200	200	200	200	200	201	203	206	210	213

	TXU-8-AF	AF55	AF60	AF65	AF70	AF75	AF80	AF85	AF90	AF95	AF100	AF105
TXU-8	ボルトサイズ	M36	M39	M42	M45	M48	M52	M56	M60	M64	M68	M72
	重量　kg	5.6	5.7	5.8	5.9	6.1	6.1	6.2	6.3	6.4	6.5	6.6
	R1　mm	46	49	52	55	58	60	65	67	76	76	76
	H　mm	178	178	178	178	178	178	178	184	203	203	203
	L　mm	261	261	261	261	261	261	261	261	270	270	270

	TXU-16-AF	AF80	AF85	AF90	AF95	AF100	AF105	AF110	AF115	AF120	AF130
TXU-16	ボルトサイズ	M52	M56	M60	M64	M68	M72	M76	M80	M85	M90
	重量　kg	10.5	11	11.2	11.5	12	12.1	12.4	12.7	16.9	NA
	R1　mm	63	69	69	75	75	78	87	87	95	95
	H　mm	193	193	193	193	193	205	205	205	230	NA
	L　mm	326	326	326	326	326	326	326	326	326	NA

	TX32-AF	AF80	AF85	AF90	AF95	AF100	AF105	AF110	AF115	AF120	AF125	AF130	AF135	AF140	AF145	AF155
TXU-32	ボルトサイズ	M52	M56	M60	M64	M68	M72	M76	M80	M85		M90			M100	M110
	重量　kg	13.2	13.5	14	14.3	14.7	15	15.4	16	16.3	16.5	17	17.3	18	18.5	19.5
	R1　mm	70	76	76	82	82	88	88	94	94	100	100	104	109	109	114
	H　mm	228	228	228	228	228	228	228	228	247	247	247	247	247	247	285.7
	L　mm	401	401	401	401	401	401	401	401	401	401	401	422	422	422	445.9