油圧トルクレンチ　ヘキサゴンリンク　TXシリーズ

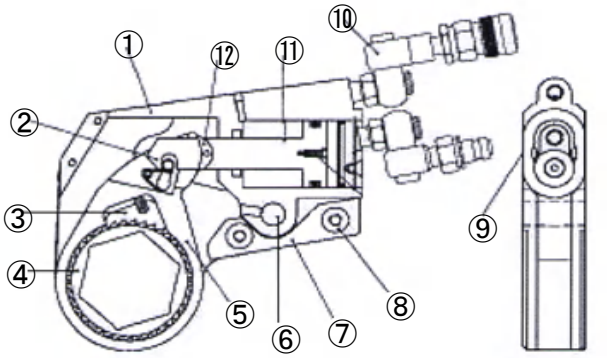

トルクアップのドライブユニットとヘキサゴンリンクは簡単に交換可能。
ユニスイベルホースは安全で操作が容易です。

①	特許"ピーナッツ形シリンダー"	②	ピストンロッド	③	駆動爪
④	ラチェット	⑤	小口径ノーズ対応1枚駆動プレート	⑥	シリンダー連結用リンクピン
⑦	反力受パッド	⑧	両サイドプレートアライメントピン	⑨	シリンダーとラチェット完全リンクフラット設計
⑩	360°×360°全方向対応スイベル	⑪	メンテナンスフリーピーナッツ形ピストン	⑫	スライダー

3つの特長
コンパクト・最軽量・大きなトルク

技術情報

- 最大64239Nmでのボルトの締め・緩めができコンパクトサイズで安全です。
- 考え抜かれた構造設計・最新の材料工学が大きな耐久性を保証します。
- 複動式ユニスイベル構造が長期間の精確なトルクを保証します。
- ドライブユニットとヘキサゴンリンクのすばやい交換が可能です。
- 豊富なアクセサリーにより広範囲な業務を可能にします。
- 種々のアクセサリーがあります。ご相談ください。

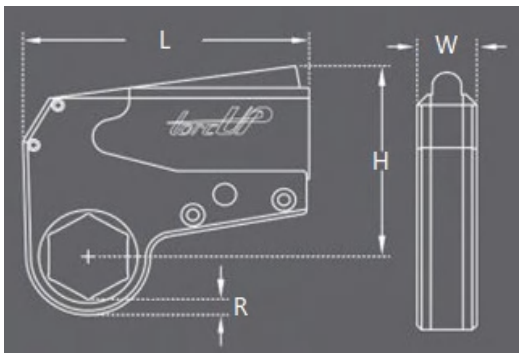

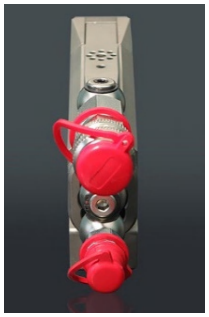

型　　式	TX-1	TX-2	TX-4	TX-8	TX-16	TX-32	TX-45
最小トルク（Nm）	61	260	535	1125	2115	4365	6575
最大トルク（Nm）	759	2614	5355	11699	22503	48327	64239
シリンダー重量（kg）	0.5	1.6	2.7	5.0	7.3	11.5	13.0
リンク重量（kg）	0.45	1.0-1.5	2.4-3.4	5.5-6.5	9.5-13.0	13.0-17.9	13.0-17.9
L（mm）	111	163.8	199.9	258.6	328.4	401.3	425.5
R（mm）	6.2-11.4	9.6-15.0	10.5-18.7	14.2-21.0	17.1-25.9	24.3-44.2	24.3-44.2
H（mm）	82.6	101.6	142.2	177.8	192.5	241.3	261.1
W（mm）	19.8	31.8	41.4	52.1	63.5	82.3	124.0

油圧トルクレンチ　ヘキサゴンリンク　TX シリーズ

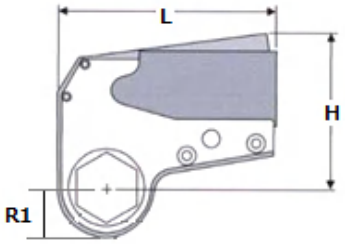

標準仕様　：　TXシリーズ　ヘキサゴンリンク

TX45のヘキサゴンリンクはTX32用と兼用です。

仕　様　書

	TX1-AF	AF13	AF17	AF19	AF22	AF24	AF27	AF30	AF32	AF36	AF41	AF46
TX1	ボルトサイズ	M8	M10	M12	M14	M16	M18	M20	M22	M24	M27	M30
	重量　kg	0.45	0.46	NA	0.47	0.48	0.49	0.5	0.51	0.52	0.52	0.52
	R1　mm	19	19	19	19	21	23	25	25	27	30	33
	H　mm	80	80	NA	80	80	80	80	83	83	83	83
	L　mm	104	104	NA	104	106	106	109	109	111	111	115

	TX2-AF	AF27	AF30	AF32	AF36	AF41	AF46	AF50	AF55	AF60
TX2	ボルトサイズ	M18	M20	M22	M24	M27	M30	M33	M36	M39
	重量　kg	1.3	1.35	1.4	1.45	1.5	1.55	1.6	1.65	1.7
	R1　mm	26	28	28	31	33	36	39	42	45
	H　mm	109	109	109	109	109	109	109	120	120
	L　mm	163	163	163	163	163	163	163	166	169

	TX4-AF	AF36	AF41	AF46	AF50	AF55	AF60	AF65	AF70	AF75	AF80
TX4	ボルトサイズ	M24	M27	M30	M33	M36	M39	M42	M45	M48	M52
	重量　kg	2.8	2.9	3	3.1	3.2	3.3	3.4	3.5	3.6	3.7
	R1　mm	34	34	37	41	44	46	49	52	55	58
	H　mm	141	141	141	141	141	141	141	151	153	153
	L　mm	200	200	200	200	200	201	203	206	210	213

	TX8-AF	AF55	AF60	AF65	AF70	AF75	AF80	AF85	AF90	AF95	AF100	AF105
TX8	ボルトサイズ	M36	M39	M42	M45	M48	M52	M56	M60	M64	M68	M72
	重量　kg	5.6	5.7	5.8	5.9	6.1	6.1	6.2	6.3	6.4	6.5	6.6
	R1　mm	46	49	52	55	58	60	65	67	76	76	76
	H　mm	178	178	178	178	178	178	178	184	203	203	203
	L　mm	261	261	261	261	261	261	261	261	270	270	270

	TX16-AF	AF80	AF85	AF90	AF95	AF100	AF105	AF110	AF115	AF120	AF130
TX16	ボルトサイズ	M52	M56	M60	M64	M68	M72	M76	M80	M85	M90
	重量　kg	10.5	11	11.2	11.5	12	12.1	12.4	12.7	16.9	NA
	R1　mm	63	69	69	75	75	78	87	87	95	95
	H　mm	193	193	193	193	193	205	205	205	230	NA
	L　mm	326	326	326	326	326	326	326	326	326	NA

	TX32,45-AF	AF80	AF85	AF90	AF95	AF100	AF105	AF110	AF115	AF120	AF125	AF130	AF135	AF140	AF145	AF155
TX32 & 45	ボルトサイズ	M52	M56	M60	M64	M68	M72	M76	M80	M85		M90			M100	M110
	重量　kg	13.2	13.5	14	14.3	14.7	15	15.4	16	16.3	16.5	17	17.3	18	18.5	19.5
	R1　mm	70	76	76	82	82	88	88	94	94	100	100	104	109	109	114
	H　mm	228	228	228	228	228	228	228	228	247	247	247	247	247	247	285.7
	L　mm	401	401	401	401	401	401	401	401	401	401	401	422	422	422	445.9

注意：TX45とTX32ヘキサゴンリンクは共用です。