alkitronic® プレート式熱交換器締付ツール R/SGシリーズ

（プレート式熱交換器の締付専用レンチ）

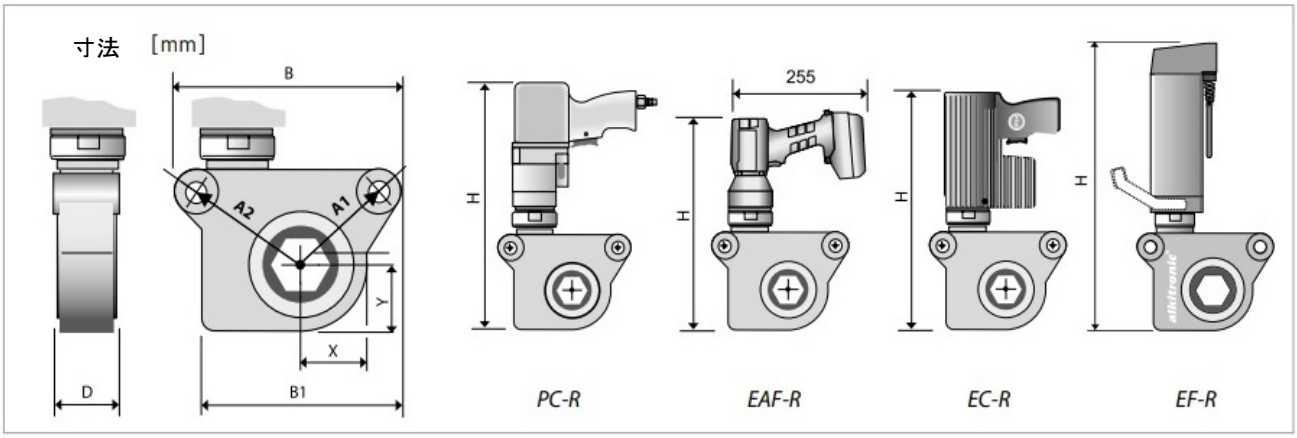

Rシリーズ		エアー式		バッテリー式		電動式		
		PC-R (2ギア)		EAF-R (2ギア)		EC-R		EF-R
タイプ		PC-R46	PC-R80	EAF-R46	EAF-R80	EC-R46	EC-R80	EF-R80
出力トルク範囲 2ndギア	Nm	250-780	670-1975	250-730	250-730	-	-	-
出力トルク範囲 1stギア	Nm	800-2500	1645-4840	750-2500	720-2500	250-2530	480-3840	560-3780
ソケット寸法	mm	46	80	46	80	46	80	80
高さ H	mm	435	450	400	450	425	475	615
幅 B / B1	mm	252/215	325/240	252/215	325/240	252/215	325/240	325/240
サポートボルトまでの長さ A1/A2	mm	112/145	156/194	112/145	156/194	112/145	156/194	156/194
X／Y長さ	mm	75/75	98/98	75/75	98/98	75/75	98/98	98/98
D 長さ	mm	94	94	94	94	94	94	94
本体重量	kg	13.5	21	13.5	20.5	14.5	21	24
無負荷回転数 1stギア	rpm	4.5	4	2.5	2	9.5	9.5	8
無負荷回転数 2ndギア	rpm	14	12	8	7	-	-	-

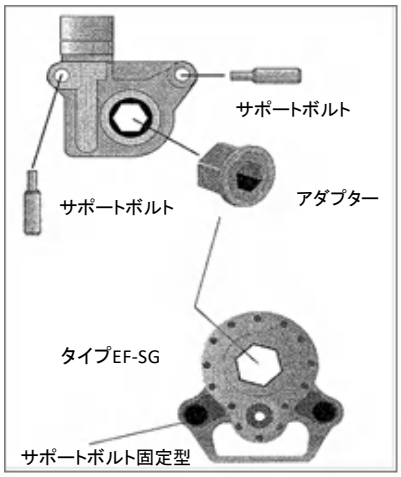

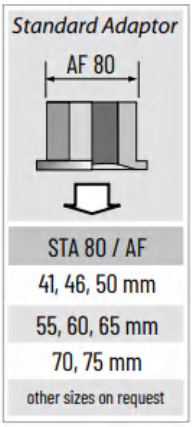

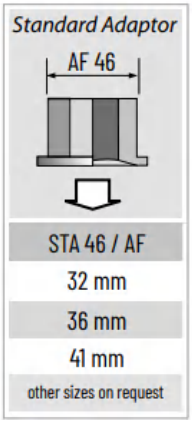

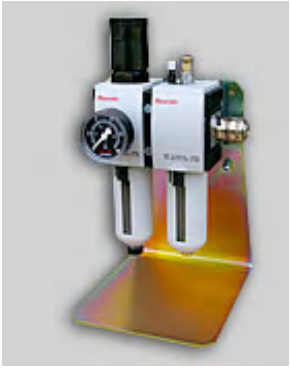

プレート式熱交換器締付ツール R/SGシリーズ

(プレート式熱交換器の締付専用レンチ)

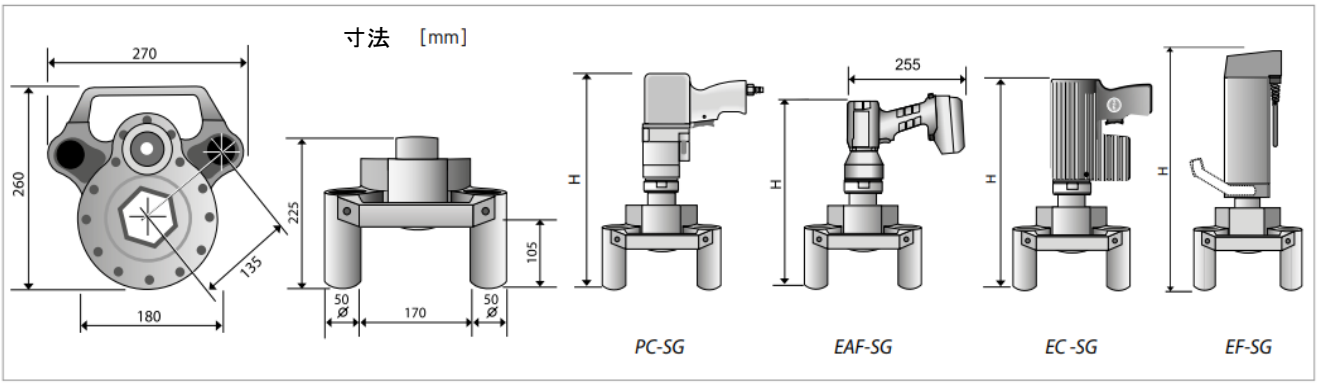

SGシリーズ		エアー式	電動式		
		PC-SG (2ギア)	EAF-SG (2ギア)	EC-SG	EF-SG
タイプ		PC-SG80	EAF-SG80	EC-SG80	EF-SG80
出力トルク範囲 2ndギア	Nm	440-1330	250-730	-	-
出力トルク範囲 1stギア	Nm	1400-3780	750-2500	560-3780	560-3780
ソケット寸法	mm	80	80	80	80
高さ H	mm	530	470	500	635
本体重量	kg	17	16.2	19	21.5
無負荷回転数 1stギア	rpm	3.5	2.1	10	8
無負荷回転数 2ndギア	rpm	10	7.5	-	-

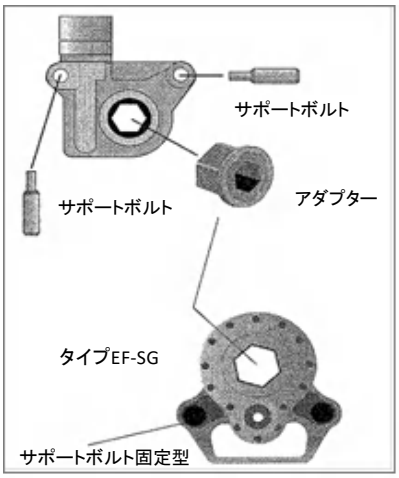

EF-SG